Fiche de la reine N0008-LQ

Informations sur la reine

Reine

· N° : N0008-LQ

· Née en 2019

· Sélectionnée comme reproductrice

Mère

· N° : N0001-LQ

Fécondation

· Fécondation naturelle à Belgique

Autre

· Origine de la colonie : Belgo-hollandaise. FÃ©condÃ©e Ã Bosland Limbourg B.(ZwarteBij.org)

· Commentaire :\nN0008LQ=BE-2-999-008-2019 de ZwarteBij.org Test biomÃ©trique supÃ©rieur Ã 90 %.

Eleveur

· Nom : QUIEVY (LQ)

· Groupement : Mellifica asbl (B)

· Stratégie d'élevage : Abeilles noires de populations belges

Evaluation du pedigree

Profondeur du pedigree

· Nombre de générations connues : 1

· Nombre de générations complètes : 1

Analyse des ancêtres

· Nombre d'individus connus : 1

· Nombre d'ancêtres uniques : 1

· Nombre d'ancêtres communs : 0

· Nombre d'ancêtres communs aux lignées paternelle et maternelle : 0
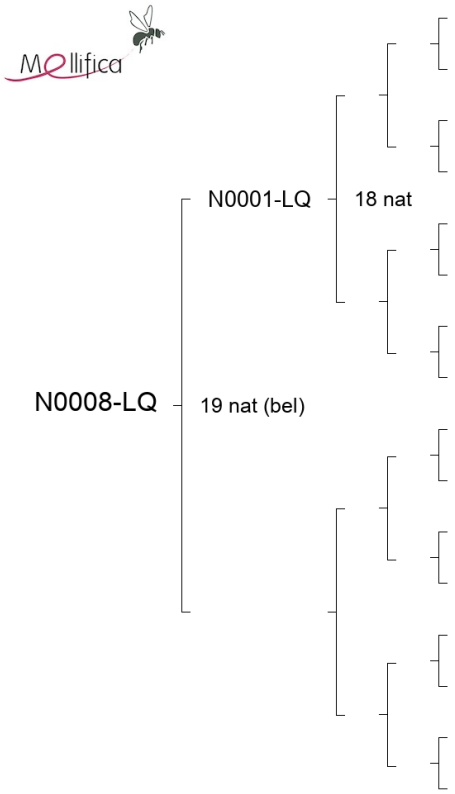
Pedigree de la reine N0008-LQ