Fiche de la reine N2119-AG

Informations sur la reine

Reine

· N° : N2119-AG

· Née en 2021

· Sélectionnée comme reproductrice

Mère

· N° : N2000-AG

Fécondation

· Fécondation naturelle à Virelles-station

Autre

Eleveur

· Nom : GENNESSEAUX (AG)

· Groupement : Mellifica asbl (B)

· Stratégie d'élevage : Abeilles noires de la population Chimay (B)

Evaluation du pedigree

Profondeur du pedigree

· Nombre de générations connues : 1

· Nombre de générations complètes : 1

Analyse des ancêtres

· Nombre d'individus connus : 1

· Nombre d'ancêtres uniques : 1

· Nombre d'ancêtres communs : 0

· Nombre d'ancêtres communs aux lignées paternelle et maternelle : 0
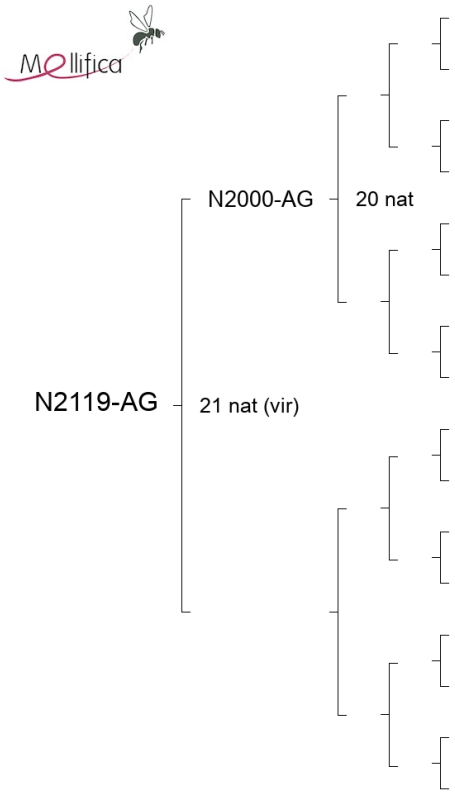
Pedigree de la reine N2119-AG