Fiche de la reine N2210-SSc

Informations sur la reine

Reine

· N° : N2210-SSc

· Née en 2022

· Sélectionnée comme reproductrice

Mère

· N° : N2101-SSc

Fécondation

· Fécondation par insémination

· N° : N1912-HG

Autre

· Commentaire :\nInsÃ©mination 1 drone dans le cadre du programme VSH (Arista)

Eleveur

· Nom : SCHELFHAUT (SSc)

· Groupement : Mellifica asbl (B)

Evaluation du pedigree

Profondeur du pedigree

· Nombre de générations connues : 11

· Nombre de générations complètes : 1

Analyse des ancêtres

· Nombre d'individus connus : 473

· Nombre d'ancêtres uniques : 25

· Nombre d'ancêtres communs : 22

· Nombre d'ancêtres communs aux lignées paternelle et maternelle : 18
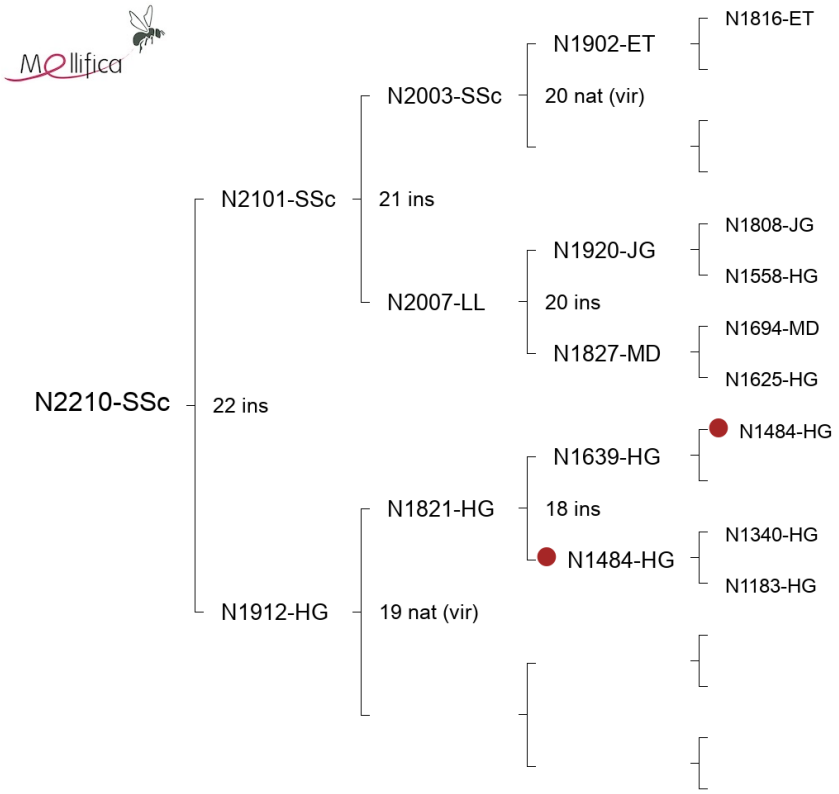
Pedigree de la reine N2210-SSc