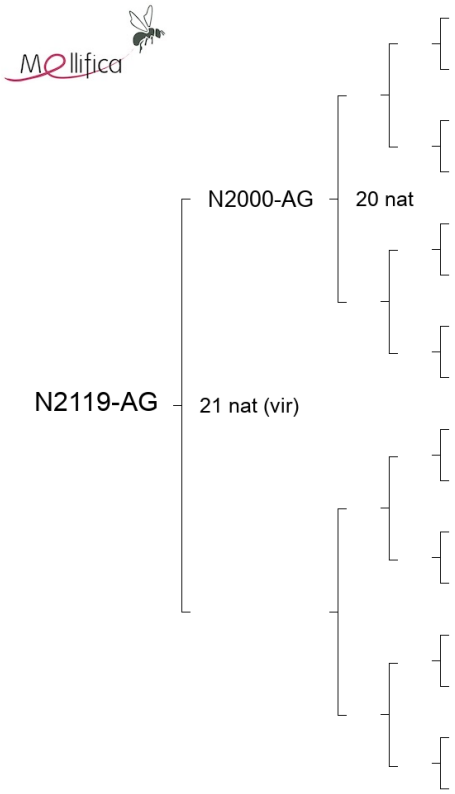Pedigree de la reine N2119-AG