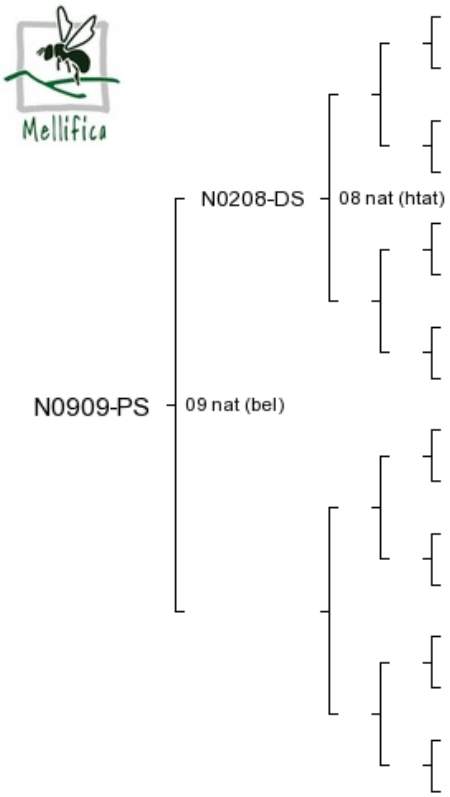# Pedigree de la reine N0909-PS