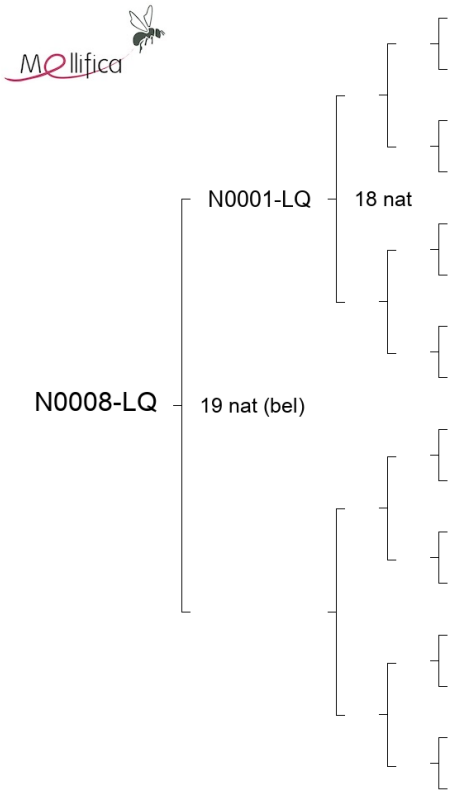Pedigree de la reine N0008-LQ