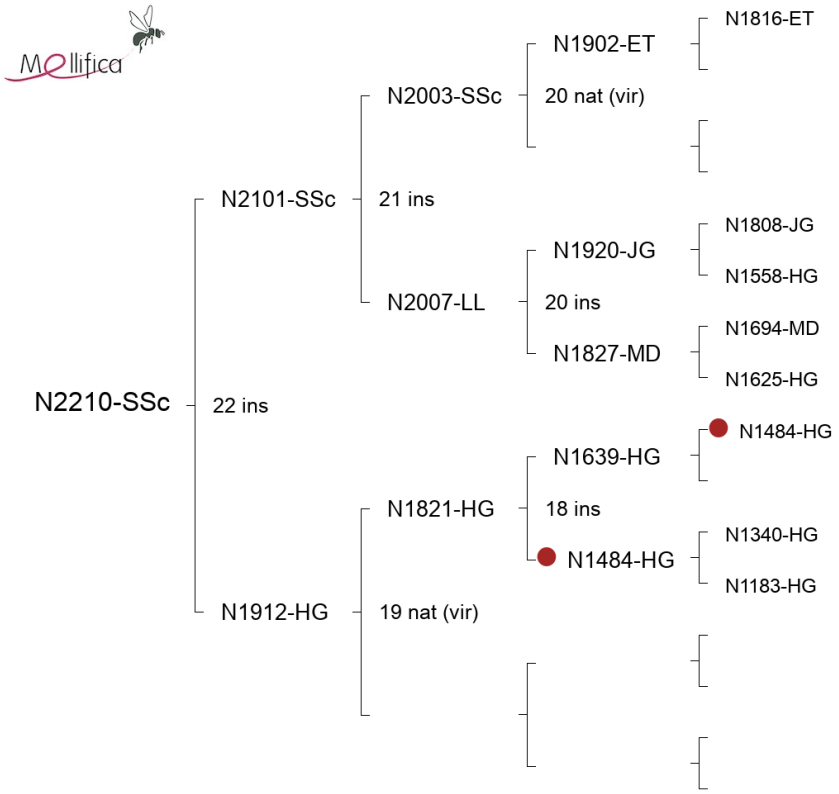Pedigree de la reine N2210-SSc