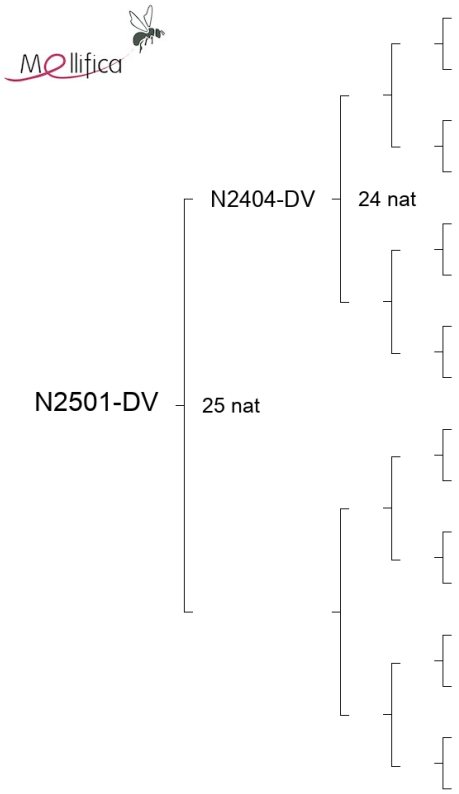Pedigree de la reine N2501-DV